CLEVERTOUCH®
by Boxlight®

clevertouch.com

Ascenseur Mural RISE Clevertouch

L'élévateur motorisé pour écran RISE 2005, solution solmur, peut accueillir des écrans jusqu'à 98" (max. 140 kg). Atteignez sans effort la bonne hauteur à une vitesse de 50mm/s avec QuickRise™. Une plage de déplacement de 980mm convient pour les positions très basses ou très hautes. La sécurité avant tout La fixation au sol et au mur garantit qu'il sera solidement fixé en place dans n'importe quelle pièce. Tous les élévateurs d'écran Vogel's sont conformes aux normes de sécurité internationales les plus strictes de (TÜV, CE, UL et GS). Bien qu'ils soient programmés pour des écrans de 86 pouces, ces systèmes de levage motorisés peuvent être utilisés pour la plupart des écrans de 98 pouces. Un petit ajustement du logiciel (adaptation de la hauteur) est parfois nécessaire (voir le manuel d'instructions).

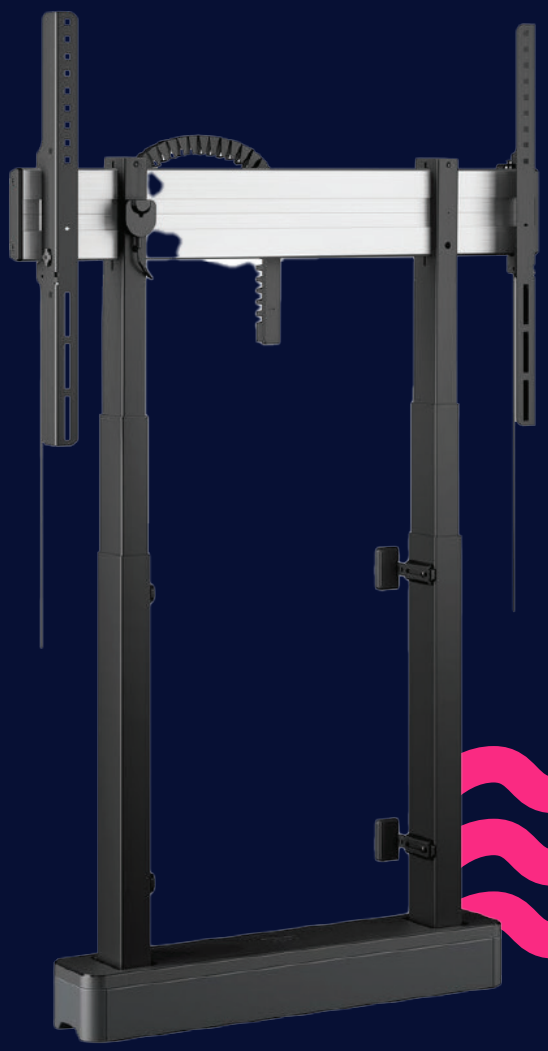

Ascenseur Mural RISE Clevertouch

Spécifications

N° d'article (SKU)	7320050
Couleur	Noir
EAN emballage unitaire	8712285357183
Hauteur	1118
Largeur	915
Profondeur	120
Certifié TÜV	Oui
Garantie	5 ans
Dimensions min. écran (pouce)	43
Dimensions max. écran (pouce)	98
Certifications	CE
Distance max. au sol - centre écran (mm)	1786
Modèle max. trous de fixations hor. (mm)	800
Dimensions max. écran (pouce)	98
Modèle max. trous de fixation vert. (mm)	600
Distance min. au sol - centre écran (mm)	806
Modèle min. trous de fixations hor. (mm)	300
Dimensions min. écran (pouce)	65
Modèle min. trous de fixation vert. (mm)	300
Motorisé	Oui
Adaptation de la hauteur (mm)	980

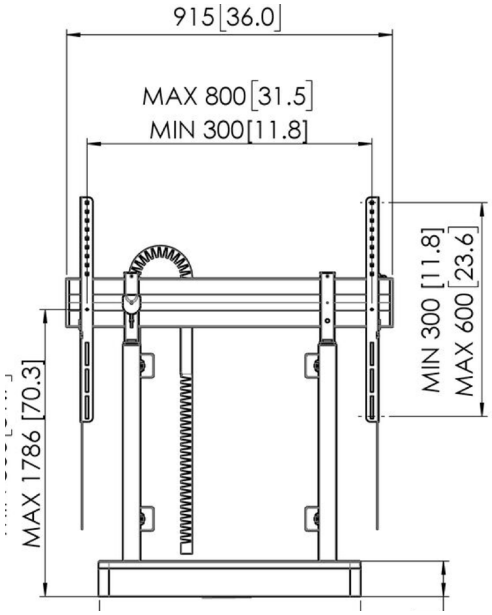

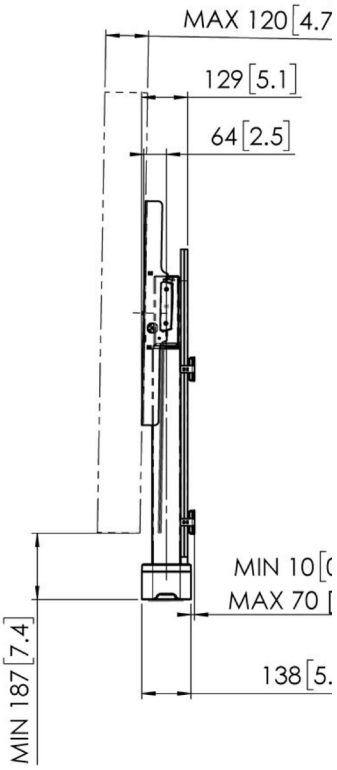

Déclaration

La taille et le poids varient selon la configuration et le processus de fabrication, veuillez vous référer au produit réel. Les images du produit sont fournies à titre indicatif uniquement et peuvent différer légèrement en apparence, couleur, taille, etc. du produit réel. La description, les illustrations, etc. de ce document peuvent être modifiées conformément aux dernières spécifications et performances du produit. Si la modification susmentionnée du document s'avère nécessaire, le document peut être mis à jour sans préavis écrit.

© 2021 Clevertouch. Tous les droits sont réservés. Sahara Présentations Systems PLC. fait partie du groupe de sociétés Boxlight et est propriétaire de marques déposées dans plusieurs juridictions mondiales, y compris, mais sans s'y limiter, Clevertouch, le logo Clevertouch, UX Pro, IMPACT™, IMPACT Plus™, Impact MAX, CleverLive, LUX, Lynx, CleverMessage, Cleverstore et Clevershare. Toutes les marques de tiers (y compris les logos et les icônes) référencées par Clevertouch restent la propriété de leurs propriétaires respectifs. Sauf si spécifiquement identifié comme tel, l'utilisation par Clevertouch de marques tierces n'indique aucune relation, parrainage ou approbation entre Clevertouch et les propriétaires de ces marques. Termes et conditions applicables pour la garantie et l'assistance disponibles sur clevertouch.com/about/warranty. Tous les poids et les dimensions sont approximatifs. Les spécifications du produit sont sujets à modification sans préavis. Clevertouch.com.