CLEVERTOUCH®
by Boxlight®

clevertouch.com

Chariot Motorisé Économique RISE Clevertouch

Le chariot motorisé pour écran RISE 3205 peut soulever des écrans jusqu'à 86" (max. 100 kg). Atteignez sans effort la bonne hauteur à une vitesse de 50mm/s avec QuickRise™. Le chariot élévateur d'écran motorisé a une plage de réglage de 700mm. Certifiés TÜV et CE. La construction du pied est composée d'un cadre droit et ouvert d'une profondeur de seulement 745mm ! Si vous souhaitiez installer des tableaux blancs, nous vous conseillons d'utiliser le modèle RISE 5205.

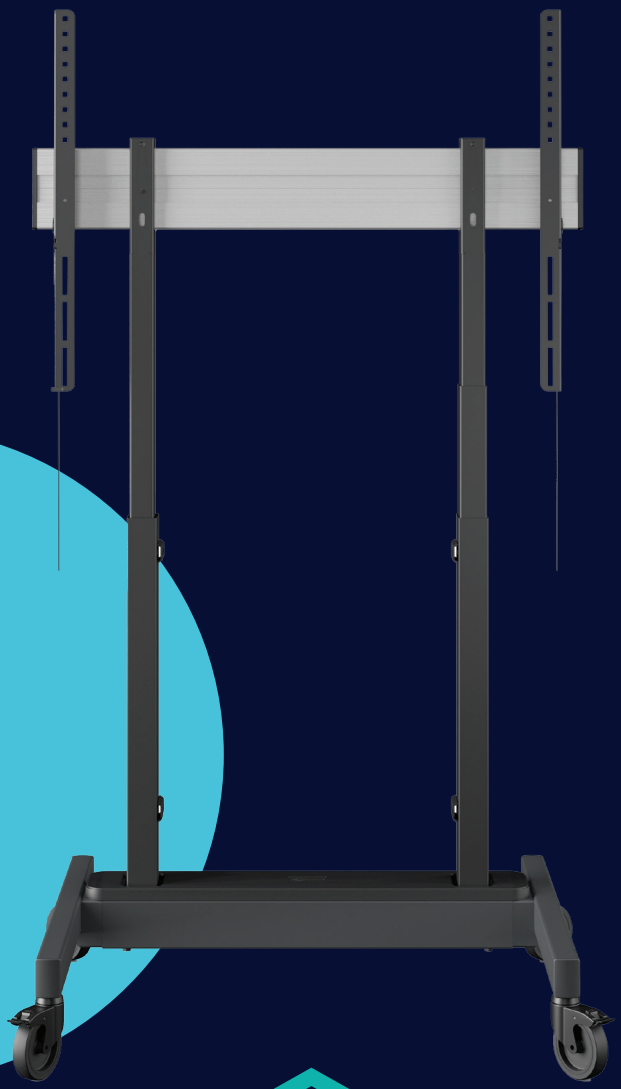

Chariot Motorisé Économique RISE Clevertouch

Spécifications

N° d'article (SKU)	7332050
Couleur	Noir
EAN emballage unitaire	8712285357428
Hauteur	1218
Largeur	827
Profondeur	745
Certifié TÜV	Oui
Mécanisme de sécurité anti-collision	Oui
Garantie	5 ans
Dimensions min. écran (pouce)	43
Dimensions max. écran (pouce)	86
Certifications	CE TÜV UL
Distance max. au sol - centre écran (mm)	1604
Modèle max. trous de fixations hor. (mm)	800
Dimensions max. écran (pouce)	86
Modèle max. trous de fixation vert. (mm)	600
Distance min. au sol - centre écran (mm)	903
Modèle min. trous de fixations hor. (mm)	300
Dimensions min. écran (pouce)	43
Modèle min. trous de fixation vert. (mm)	300
Motorisé	Oui
Adaptation de la hauteur (mm)	700

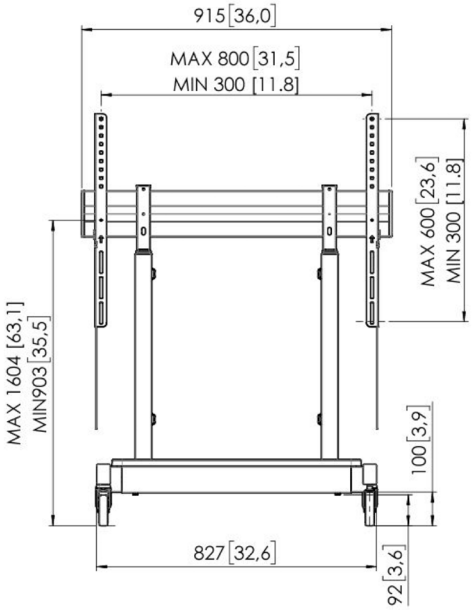

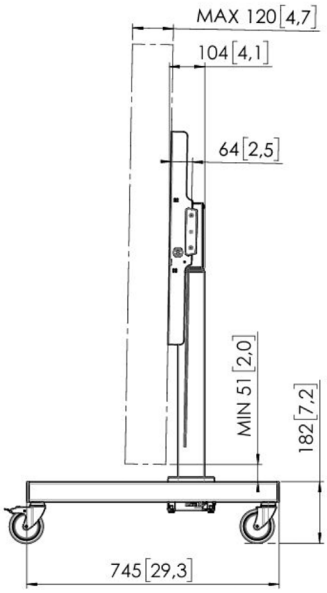

Déclaration

La taille et le poids varient selon la configuration et le processus de fabrication, veuillez vous référer au produit réel. Les images du produit sont fournies à titre indicatif uniquement et peuvent différer légèrement en apparence, couleur, taille, etc. du produit réel. La description, les illustrations, etc. de ce document peuvent être modifiées conformément aux dernières spécifications et performances du produit. Si la modification susmentionnée du document s'avère nécessaire, le document peut être mis à jour sans préavis écrit.

© 2021 Clevertouch. Tous les droits sont réservés. Sahara Présentations Systems PLC. fait partie du groupe de sociétés Boxlight et est propriétaire de marques déposées dans plusieurs juridictions mondiales, y compris, mais sans s'y limiter, Clevertouch, le logo Clevertouch, UX Pro, IMPACT™, IMPACT Plus™, Impact MAX, CleverLive, LUX, Lynx, CleverMessage, Cleverstore et Clevershare. Toutes les marques de tiers (y compris les logos et les icônes) référencées par Clevertouch restent la propriété de leurs propriétaires respectifs. Sauf si spécifiquement identifié comme tel, l'utilisation par Clevertouch de marques tierces n'indique aucune relation, parrainage ou approbation entre Clevertouch et les propriétaires de ces marques. Termes et conditions applicables pour la garantie et l'assistance disponibles sur clevertouch.com/about/warranty. Tous les poids et les dimensions sont approximatifs. Les spécifications du produit sont sujets à modification sans préavis. Clevertouch.com.