CLEVERTOUCH®
by Boxlight®

clevertouch.com

Ascenseur Au Sol Motorisé Clevertouch

Le chariot motorisé Clevertouch vous offre une grande flexibilité dans l'utilisation de votre écran tactile. Grâce à la grande plage de réglage de la hauteur, ce chariot permet à votre écran tactile d'être utilisé de manière ergonomique par toute personne. Grâce au cadre mobile, vous pouvez déplacer sans effort votre écran tactile dans la salle de classe. Vous pouvez même déplacer votre écran tactile dans une autre pièce. Le chariot motorisé Clevertouch est équipé d'une protection anti-collision et d'une protection contre le blocage. Lorsque l'écran touche quelque chose lors d'un mouvement, le mouvement s'arrête et l'ascenseur recule un peu dans le sens inverse.

Ascenseur Au Sol Motorisé Clevertouch Caractéristiques

Avantages clés

Interface de montage pour grand écran plat avec max. VESA 800x600
Position des bras de montage facile à retirer/à entretenir
Indicateur VESA sur la base de montage
Avec plaques expressibles spéciales pour installer facilement des prises murales et des pièces de châssis Neutrik® pour USB, réseau, audio, etc.
Cadre de base plus large, offrant une stabilité maximale pour les grands écrans plats

Caractéristiques

Longueur minimale	912mm
Longueur maximale	1562mm
Poids	45.05kg
Couleur	Noir
Charge maximale	120kg
Position de l'écran	Paysage, portrait
Plage en pouces	Max. 86"
Mobile/fixe	Mobile
Réglage de la hauteur	Electrique. 650 mm, vitesse jusqu'à 38 mm/s
Support/interface	Inclus
Type de support/interface	VESA
Support de portée/interface	Max. VESA 800x600
Gaine de câble	30mm
Autres informations	Équipé d'un système anti-collision

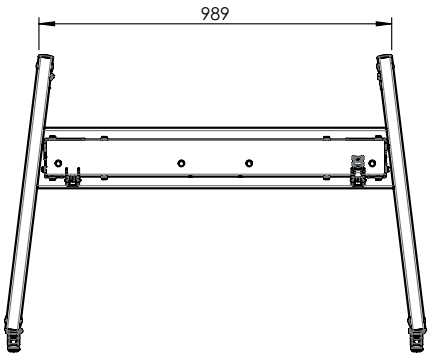

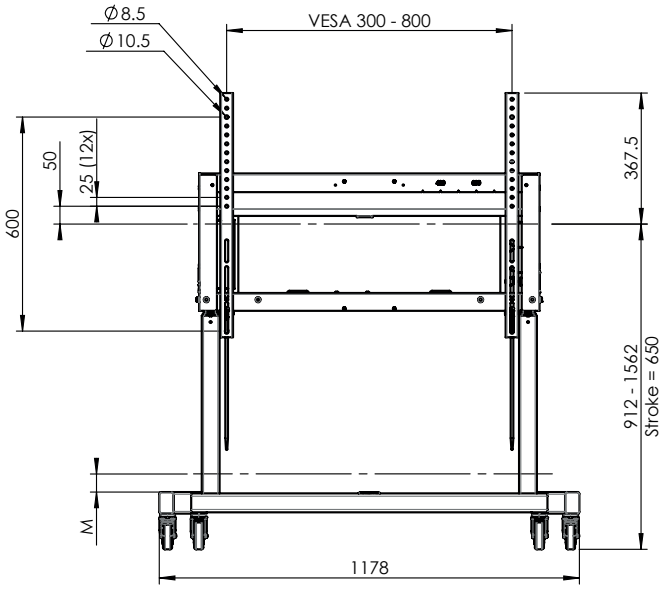

M = minimal free space of 51mm

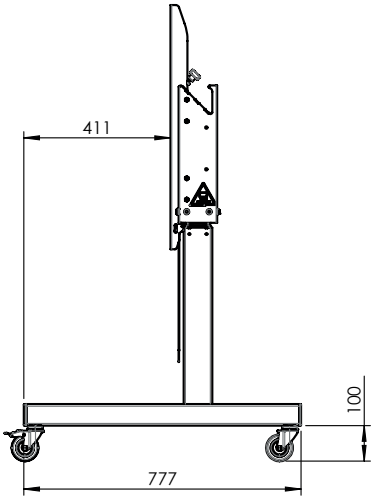

Déclaration

La taille et le poids varient selon la configuration et le processus de fabrication, veuillez vous référer au produit réel. Les images du produit sont fournies à titre indicatif uniquement et peuvent différer légèrement en apparence, couleur, taille, etc. du produit réel. La description, les illustrations, etc. de ce document peuvent être modifiées conformément aux dernières spécifications et performances du produit. Si la modification susmentionnée du document s'avère nécessaire, le document peut être mis à jour sans préavis écrit.

© 2021 Clevertouch. Tous les droits sont réservés. Sahara Présentations Systems PLC. fait partie du groupe de sociétés Boxlight et est propriétaire de marques déposées dans plusieurs juridictions mondiales, y compris, mais sans s'y limiter, Clevertouch, le logo Clevertouch, UX Pro, IMPACT™, IMPACT Plus™, Impact MAX, CleverLive, LUX, Lynx, CleverMessage, Cleverstore et Clevershare. Toutes les marques de tiers (y compris les logos et les icônes) référencées par Clevertouch restent la propriété de leurs propriétaires respectifs. Sauf si spécifiquement identifié comme tel, l'utilisation par Clevertouch de marques tierces n'indique aucune relation, parrainage ou approbation entre Clevertouch et les propriétaires de ces marques. Termes et conditions applicables pour la garantie et l'assistance disponibles sur clevertouch.com/about/warranty. Tous les poids et les dimensions sont approximatifs. Les spécifications du produit sont sujets à modification sans préavis. Clevertouch.com.