CLEVERTOUCH®
by Boxlight®

clevertouch.com

Support mural robuste pour écran plat CM Pro Series 75"-98"

Conçu pour monter les plus grands écrans du marché, ce chariot est capable de supporter un poids de 200 kg lorsqu'il est fixé au mur. Il est idéal pour les écrans tactiles lourds de plus de 65 pouces, l'interface universelle s'adaptant aux écrans avec des schémas de montage allant jusqu'à 1000 mm x 600 mm. Avec des fixations en trou de serrure sur la plaque murale et un système de montage par accrochage, le support mural pour écran plat robuste de la série CM Pro 75"-98" est conçu pour une installation facile et comporte des vis de réglage de la hauteur qui permettent de mettre l'écran à niveau une fois qu'il est monté.

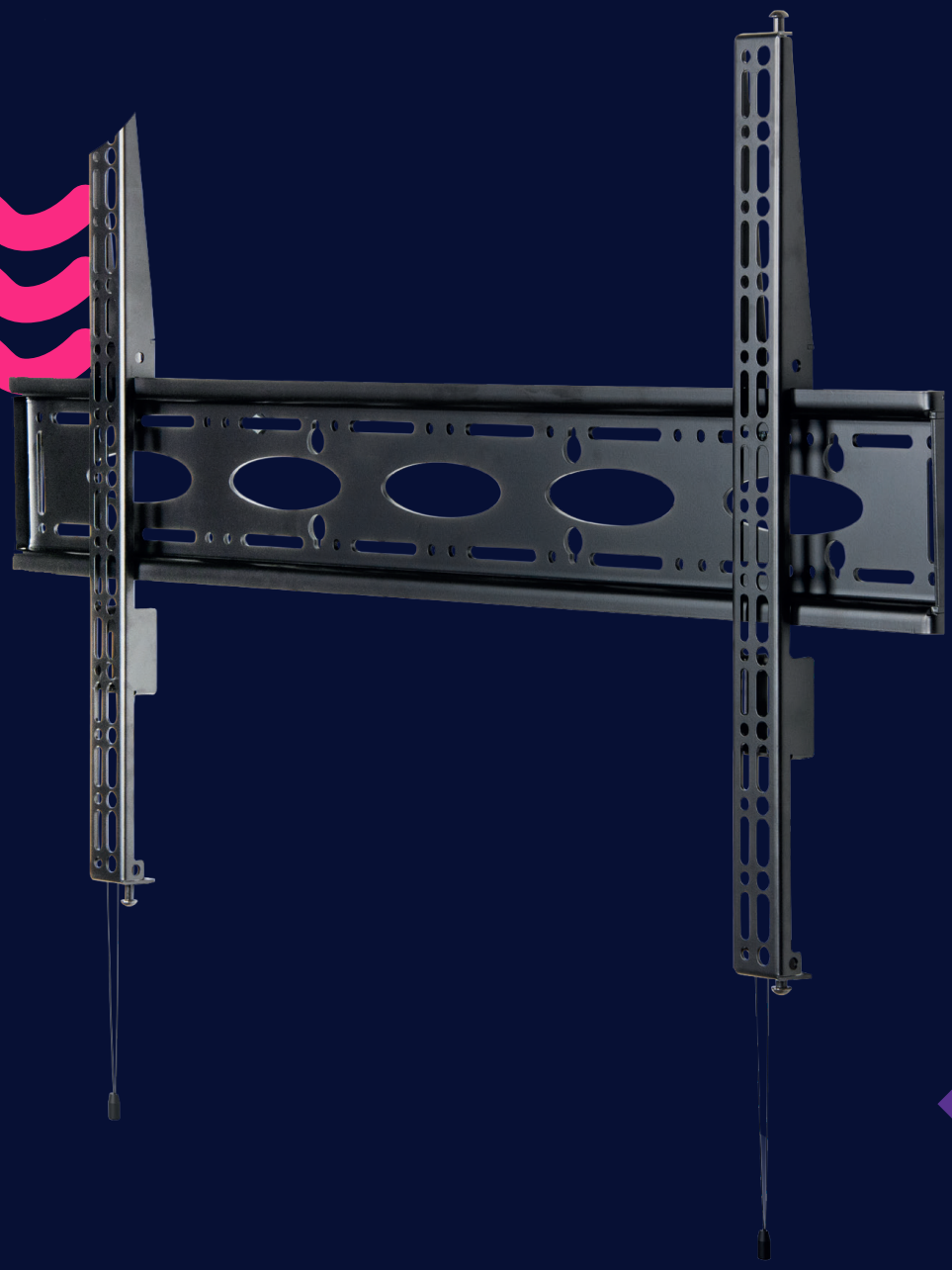

Support mural robuste pour écran plat CM Pro Series 75"-98" Caractéristiques

Avantages clés

Conçu pour monter des écrans extra-larges de 65" et plus
La conception à profil bas permet de monter l'écran près du mur
Réglage latéral de l'écran une fois monté
Les vis de réglage permettent de mettre l'écran à niveau une fois monté
Vis de sécurité incluses pour empêcher le retrait de l'écran
Compatible avec le système de montage sur poteau B-Tech System 2
Installation simple par accrochage avec tout le matériel de montage inclus

Caractéristiques

Taille d'écran recommandée	65" jusqu'à 120"
Charge maximale	200kg
Compatibilité VESA	jusqu'à 1000 x 600 mm
Distance par rapport au mur	35mm

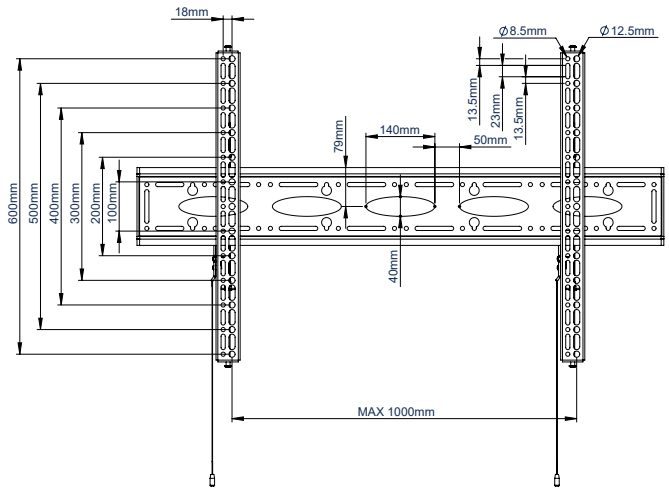

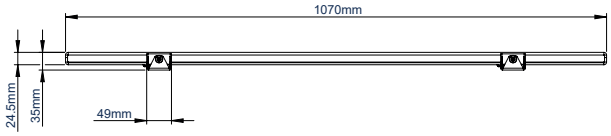

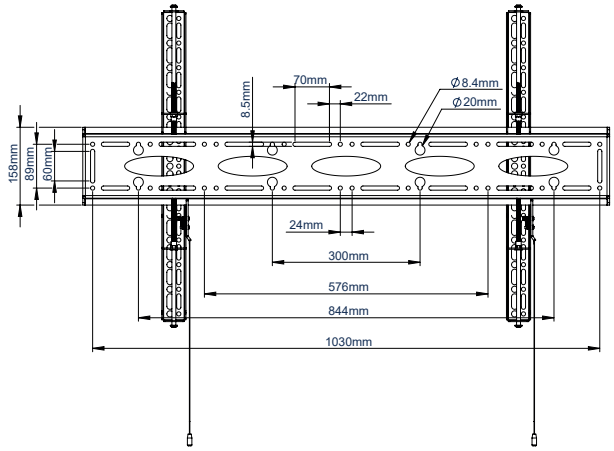

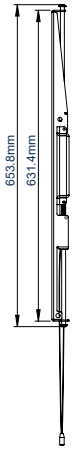

Déclaration

La taille et le poids varient selon la configuration et le processus de fabrication, veuillez vous référer au produit réel. Les images du produit sont fournies à titre indicatif uniquement et peuvent différer légèrement en apparence, couleur, taille, etc. du produit réel. La description, les illustrations, etc. de ce document peuvent être modifiées conformément aux dernières spécifications et performances du produit. Si la modification susmentionnée du document s'avère nécessaire, le document peut être mis à jour sans préavis écrit.

© 2021 Clevertouch. Tous les droits sont réservés. Sahara Présentations Systems PLC. fait partie du groupe de sociétés Boxlight et est propriétaire de marques déposées dans plusieurs juridictions mondiales, y compris, mais sans s'y limiter, Clevertouch, le logo Clevertouch, UX Pro, IMPACT™, IMPACT Plus™, Impact MAX, CleverLive, LUX, Lynx, CleverMessage, Cleverstore et Clevershare. Toutes les marques de tiers (y compris les logos et les icônes) référencées par Clevertouch restent la propriété de leurs propriétaires respectifs. Sauf si spécifiquement identifié comme tel, l'utilisation par Clevertouch de marques tierces n'indique aucune relation, parrainage ou approbation entre Clevertouch et les propriétaires de ces marques. Termes et conditions applicables pour la garantie et l'assistance disponibles sur clevertouch.com/about/warranty. Tous les poids et les dimensions sont approximatifs. Les spécifications du produit sont sujets à modification sans préavis. Clevertouch.com.