CLEVERTOUCH®
by Boxlight®

clevertouch.com

Support mural pour CM Pro Series 43"-65" avec inclinaison

Un support mural pour écran plat doté d'un mécanisme unique "Torsion-Tilt" qui permet de régler facilement l'inclinaison de l'écran jusqu'à +/-15°. Également adapté au montage sur poteau à l'aide des colliers d'accessoires B-Tech, le support mural inclinable CM Pro Series 43"-65" est doté de vis de mise à niveau permettant d'ajuster le niveau de l'écran après l'installation, ainsi que de vis de verrouillage qui empêchent tout retrait non autorisé de l'écran.

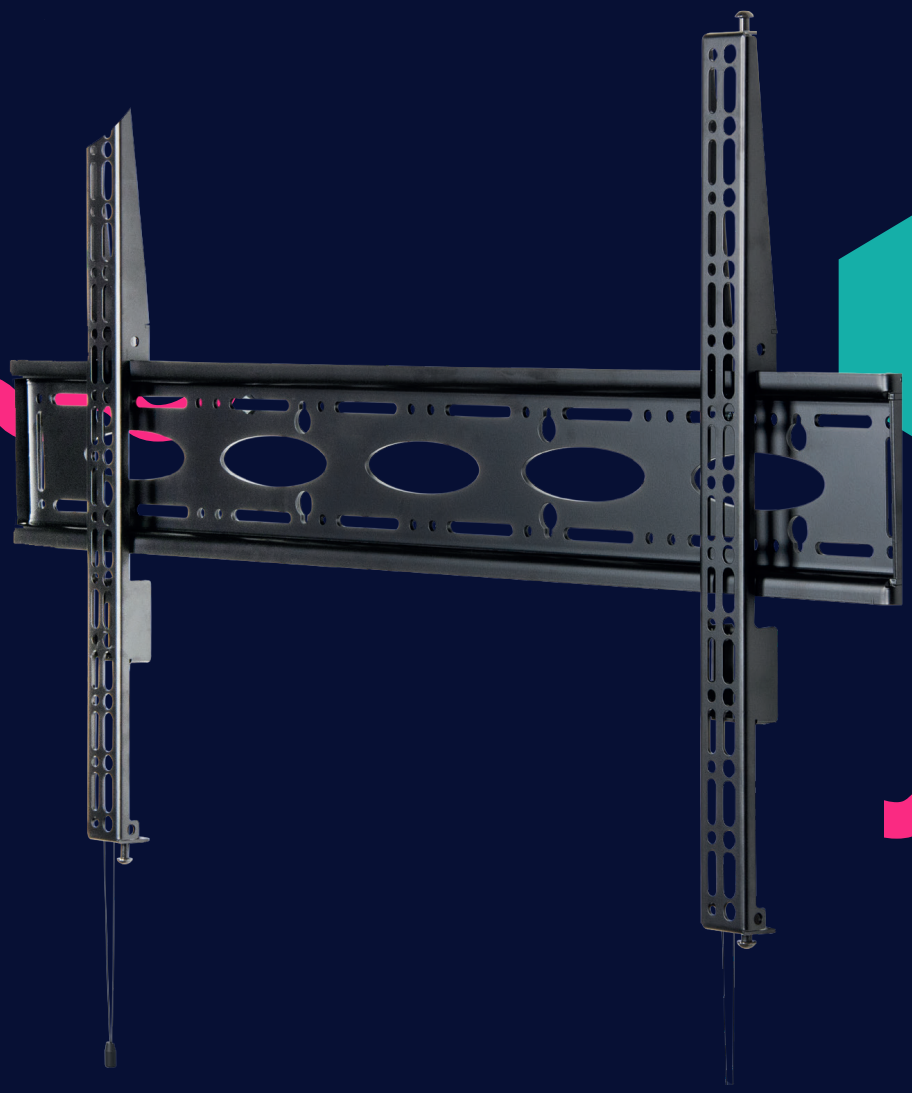

Support mural CM Pro Series 43"-65" avec inclinaison Caractéristiques

Avantages clés

Mécanisme unique "Torsion-Tilt" pour un réglage facile de l'inclinaison
Alignement de l'écran après l'installation pour un positionnement parfait de l'écran
Compatible avec le système de collier et de poteau de B-Tech pour le montage d'écrans sur poteau
Les bras sont munis de vis de réglage pour ajuster la hauteur de l'écran
Les vis de sécurité empêchent le retrait non autorisé des écrans
Installation simple et rapide
Toutes les pièces de fixation sont incluses

Caractéristiques

Taille d'écran recommandée	39”-55”
Charge maximale	50kg
Compatibilité VESA	jusqu'à 400x400
Fixations universelles	jusqu'à 468 mm x 400 mm
Réglage de l'inclinaison	+/-15°
Distance par rapport au mur (à plat)	81mm
Distance par rapport au mur (inclinaison complète)	148mm
Couleur	Noir

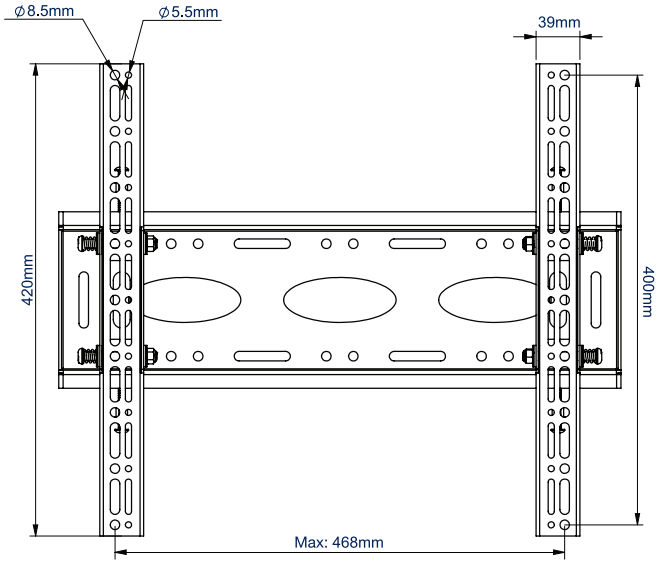

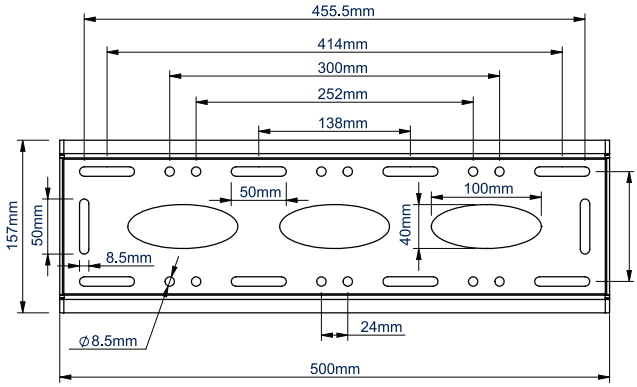

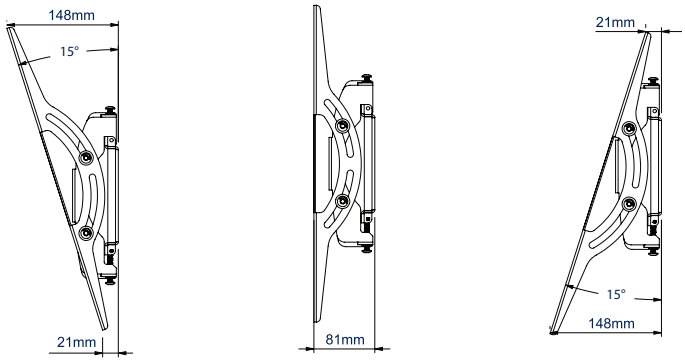

Déclaration

La taille et le poids varient selon la configuration et le processus de fabrication, veuillez vous référer au produit réel. Les images du produit sont fournies à titre indicatif uniquement et peuvent différer légèrement en apparence, couleur, taille, etc. du produit réel. La description, les illustrations, etc. de ce document peuvent être modifiées conformément aux dernières spécifications et performances du produit. Si la modification susmentionnée du document s'avère nécessaire, le document peut être mis à jour sans préavis écrit.

© 2021 Clevertouch. Tous les droits sont réservés. Sahara Présentations Systems PLC. fait partie du groupe de sociétés Boxlight et est propriétaire de marques déposées dans plusieurs juridictions mondiales, y compris, mais sans s'y limiter, Clevertouch, le logo Clevertouch, UX Pro, IMPACT™, IMPACT Plus™, Impact MAX, CleverLive, LUX, Lynx, CleverMessage, Cleverstore et Clevershare. Toutes les marques de tiers (y compris les logos et les icônes) référencées par Clevertouch restent la propriété de leurs propriétaires respectifs. Sauf si spécifiquement identifié comme tel, l'utilisation par Clevertouch de marques tierces n'indique aucune relation, parrainage ou approbation entre Clevertouch et les propriétaires de ces marques. Termes et conditions applicables pour la garantie et l'assistance disponibles sur clevertouch.com/about/warranty. Tous les poids et les dimensions sont approximatifs. Les spécifications du produit sont sujets à modification sans préavis. Clevertouch.com.